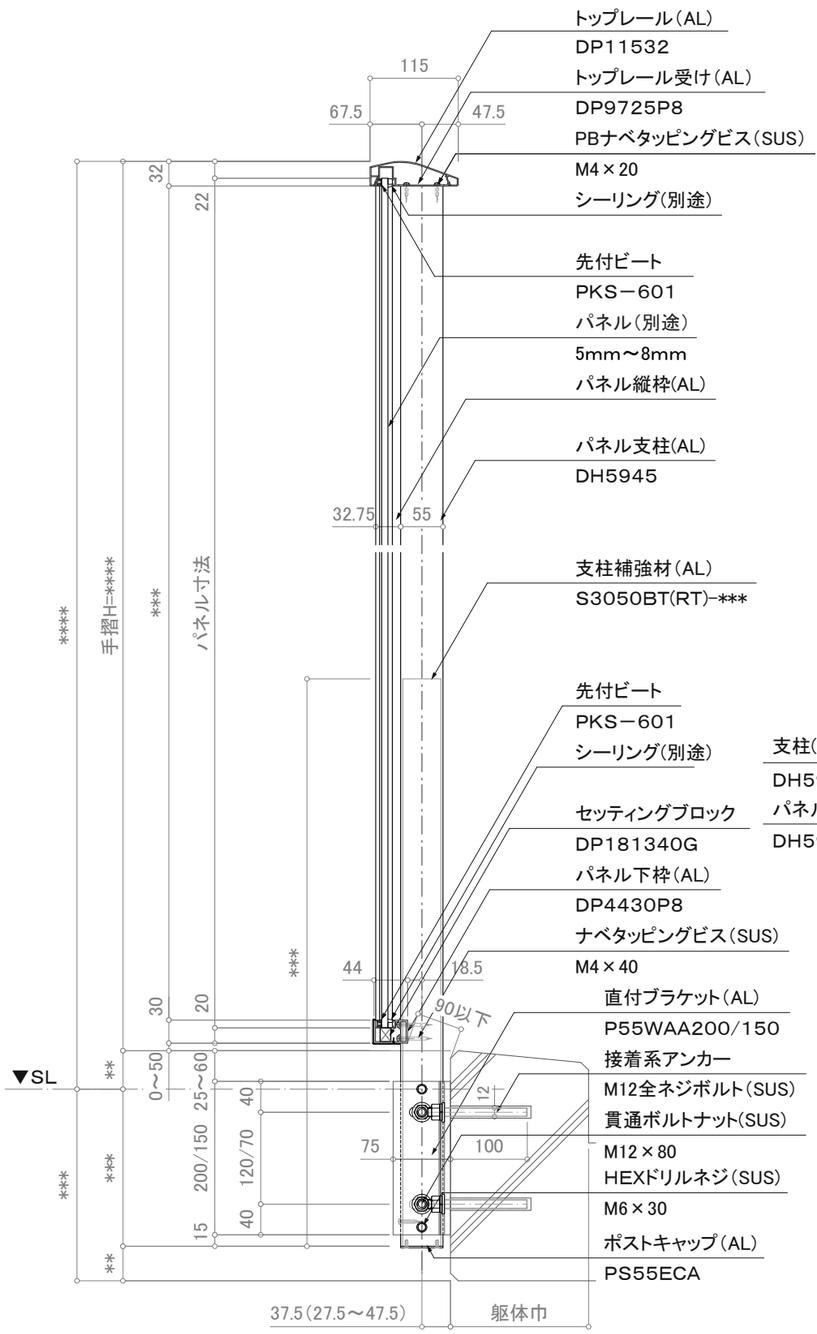

断面図

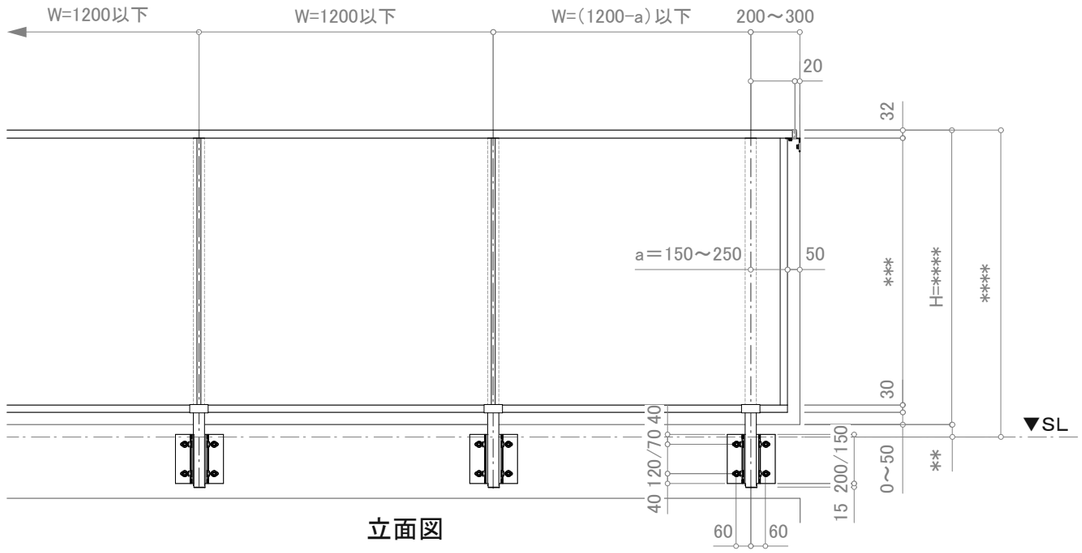

立面図

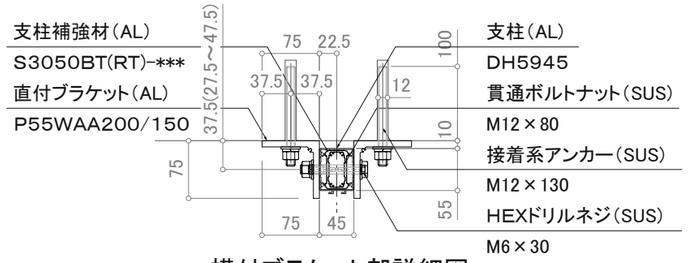

横付ブラケット部詳細図

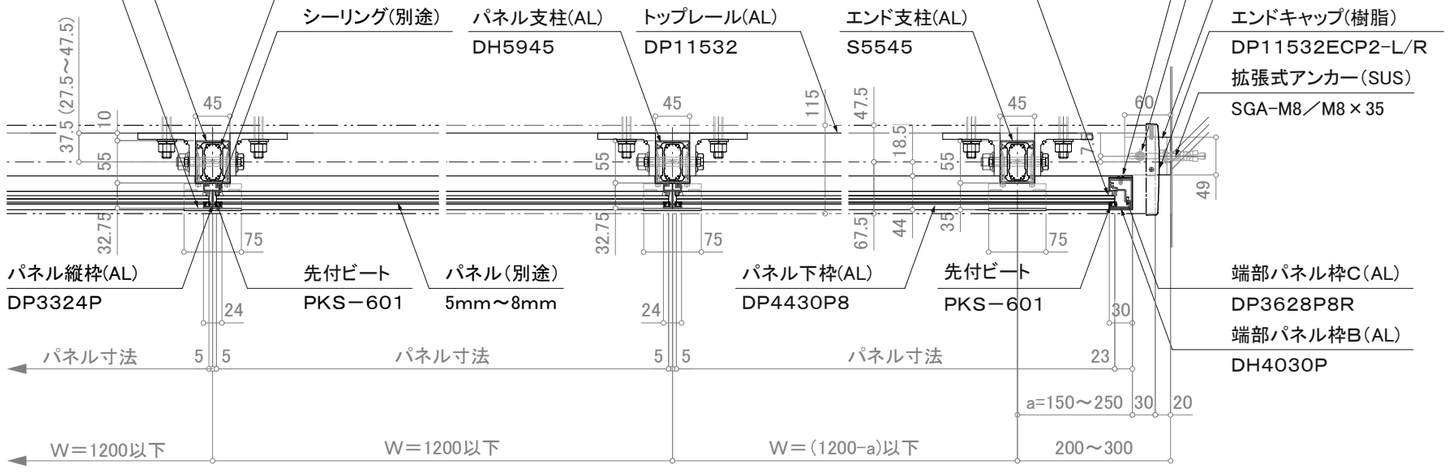

※注意;支柱ピッチは水平荷重強度及び耐風圧強度により異なります。

※壁支持ブラケットはオプションです。

平面詳細図

訂正

設計 殿	受領欄	年 月 日	工事名	株式会社サンレール	営業 担当	設計 担当	作図	作成日	図番
施工 殿	受領欄	年 月 日	名称 アルミ手摺 断面詳細図 フラットレールⅢ型／SL-FRⅢP-DP11532-45-Y					訂正日 / 縮尺 (A3)=1/8、1/25	

制定日:2006.12.07　改定日: 2010.6.22

営-033