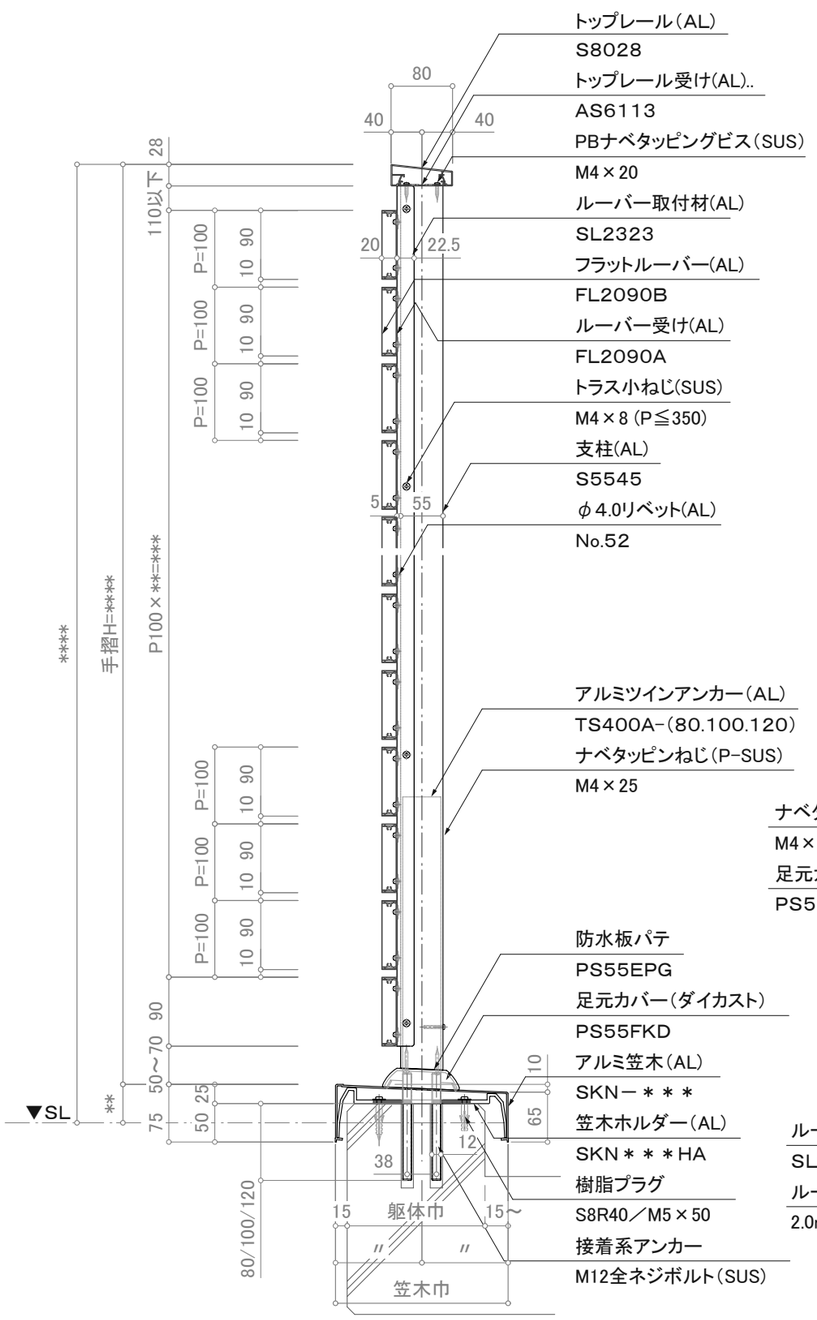

注意事項；躯体巾180未満は80mmアンカーは使用不可。

断面図

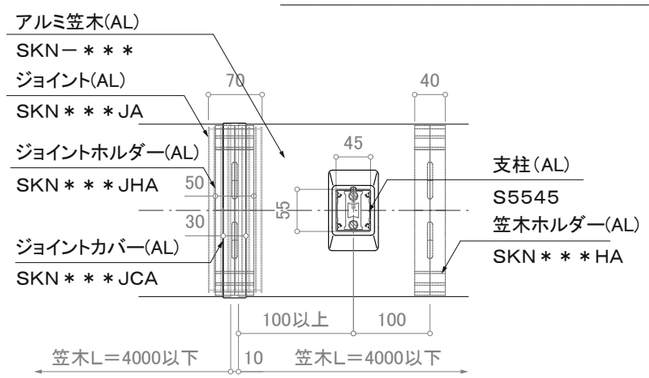

笠木ジョイント部平面詳細図

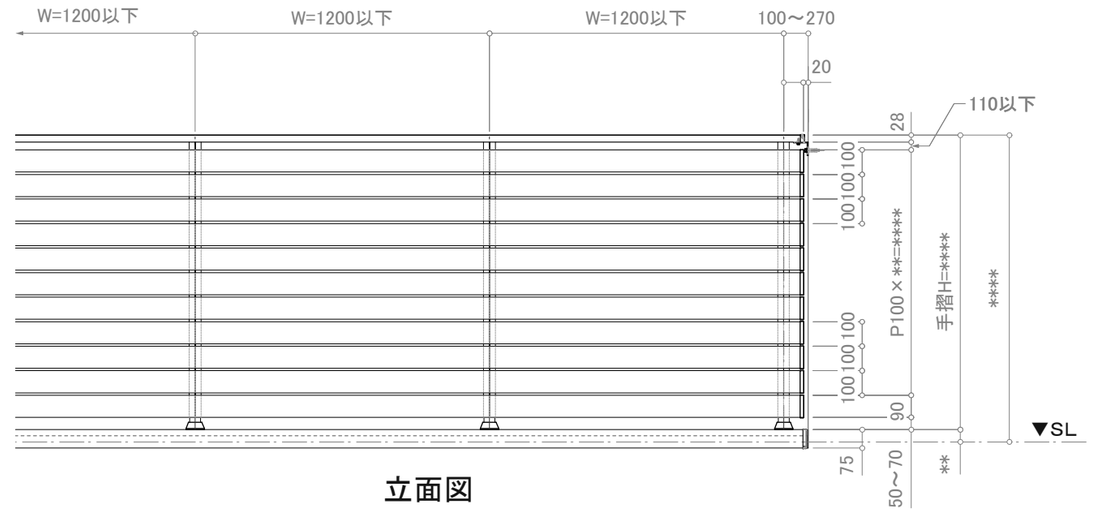

立面図

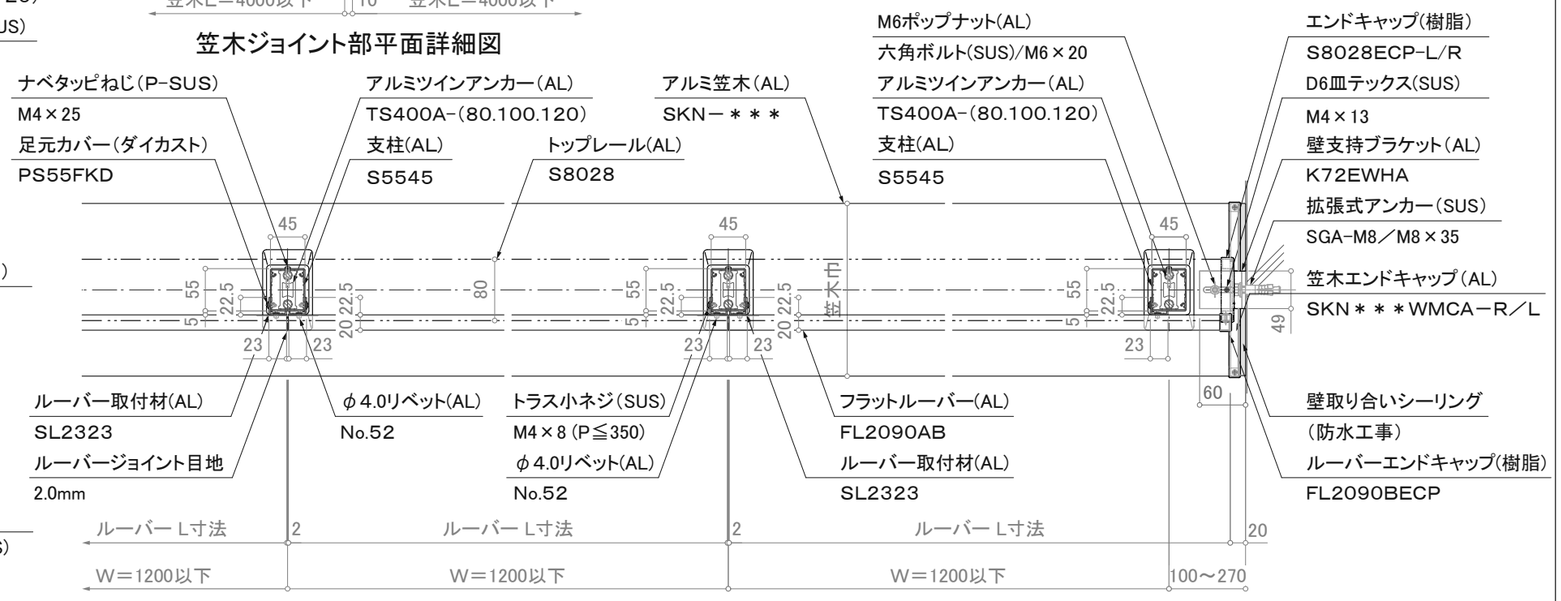

※注意；支柱ピッチは水平荷重強度により異なります。

※壁支持ブラケットはオプションです。

平面詳細図

訂正

△	設計 殿	受領欄	年 月 日	工事名	株式会社サンレール	営業	設計	作成日		図 番
△						担当	担当 作図	訂正日		
△	施工 殿	受領欄	年 月 日	名 称 アルミ手摺 断面詳細図 フラットブラインドレール／SL-FB-S8028-ND				縮 尺	(A3)=1/8、1/25	

制定日：2006.12.07　改定日：2010.6.22

営-033