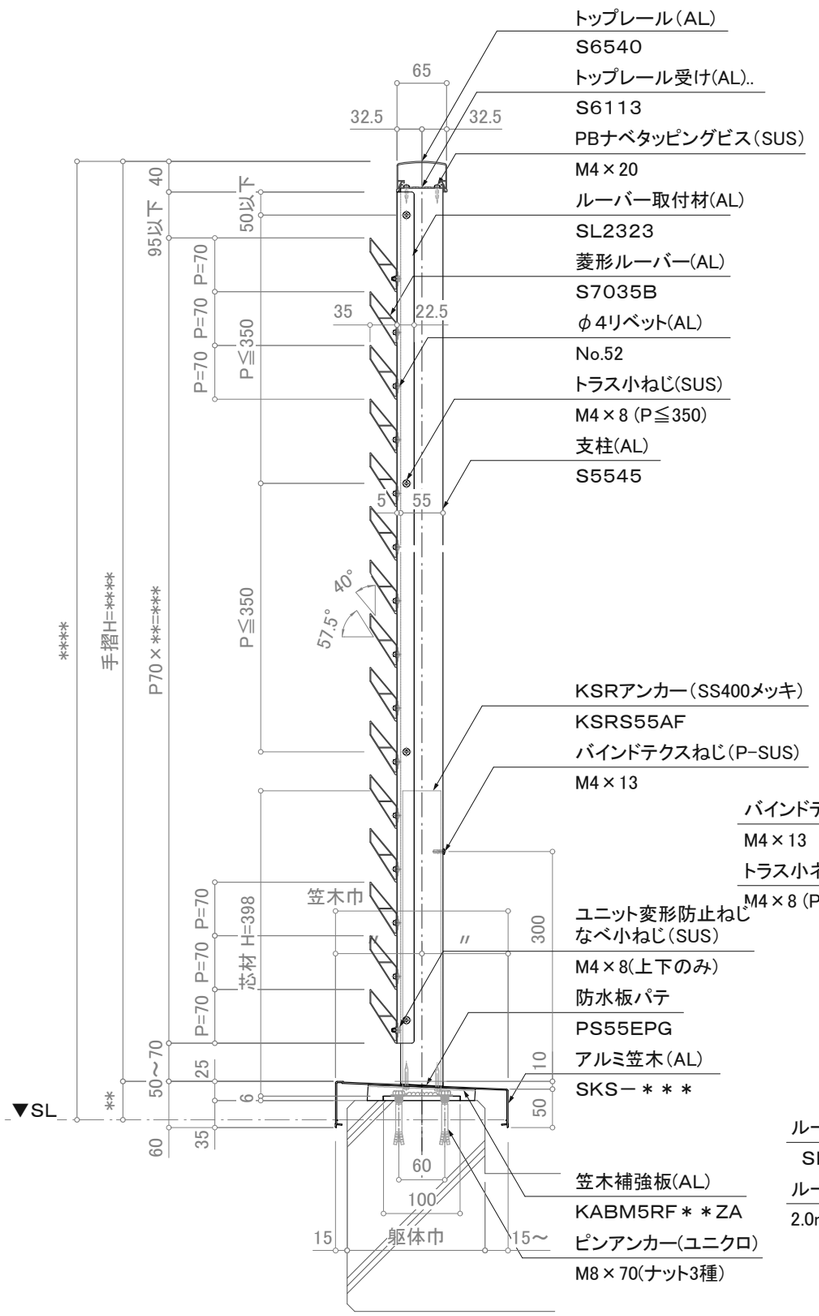


断面図

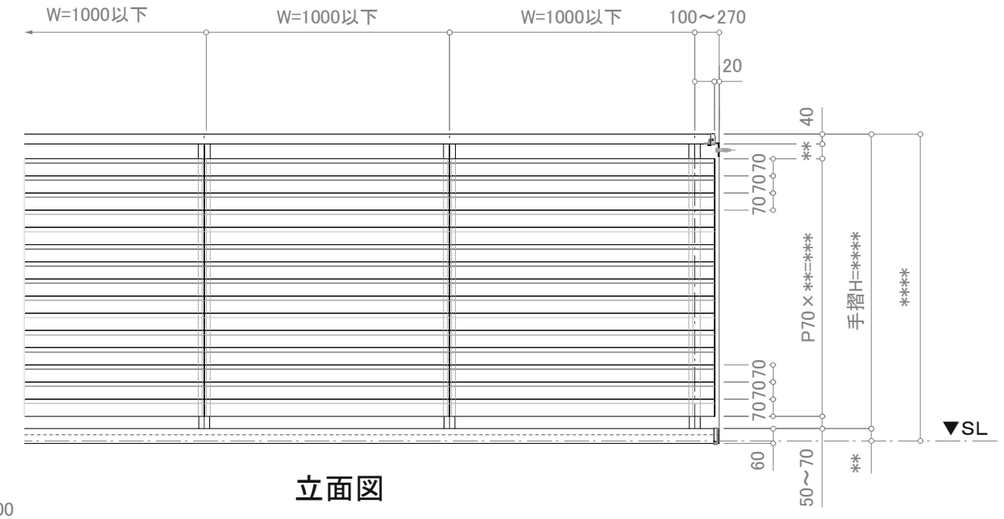


立面図

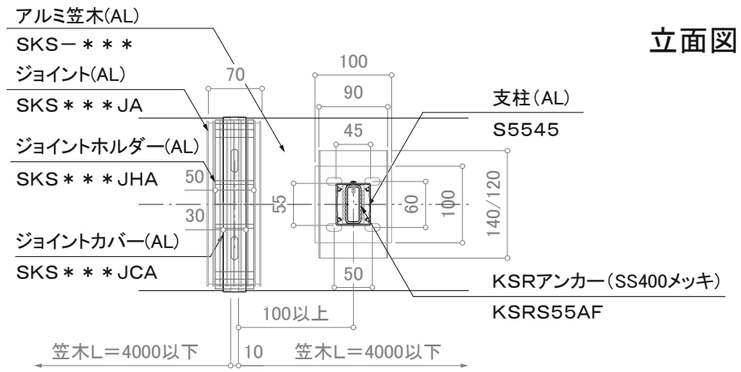


笠木ジョイント部平面詳細図

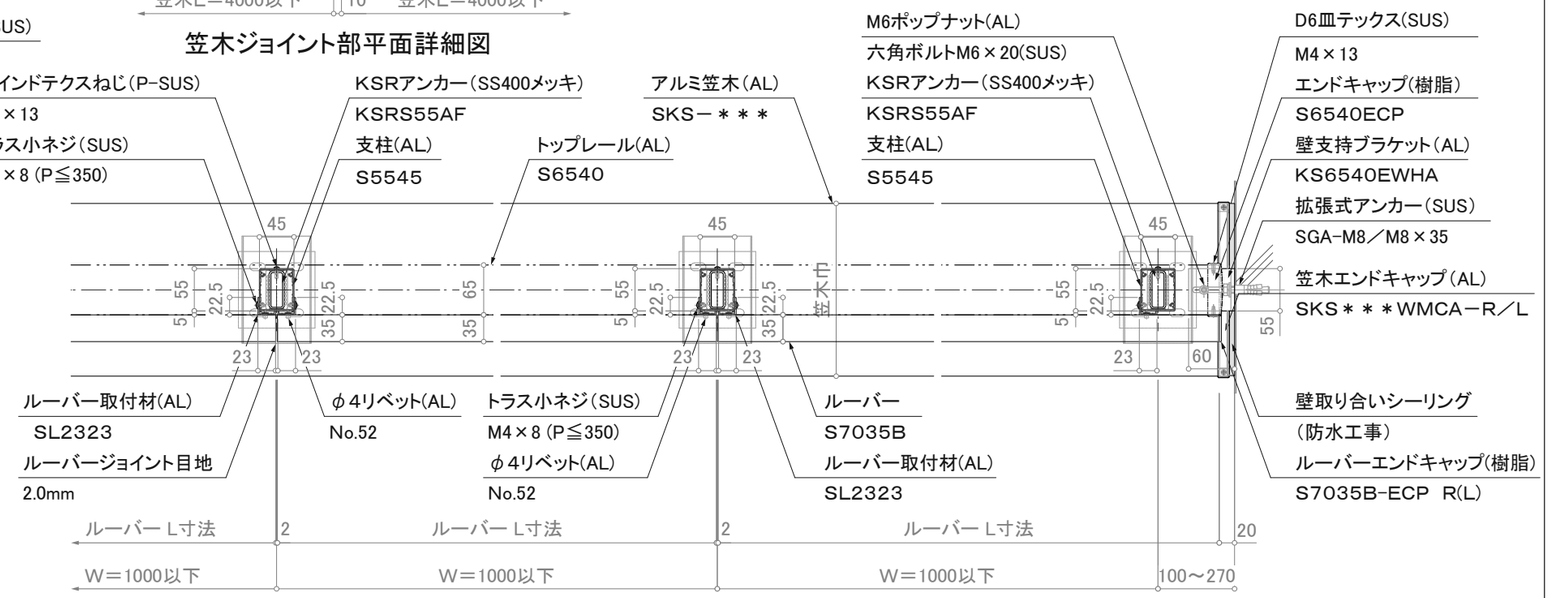


※注意；支柱ピッチは水平荷重強度により異なります。

※壁支持ブラケットはオプションです。

平面詳細図

訂正

| | | | | | | | | | | | |
|---|---|---|---|---|---|---|---|---|---|---|---|
| 設計 殿 | 受領欄 | 年 月 日 | 工事名 | 株式会社サンレール | 営業 | 設計 | | 作成日 | | 図 番 |
| | | | | | 担当 | 担当 | 作図 | 訂正日 | | |
| 施工 殿 | 受領欄 | 年 月 日 | 名 称 アルミ手摺 断面詳細図<br>菱形ルーバー／KL-HB7035-S6540-SR | | | | | 縮 尺 | (A3)=1/8、1/25 | |

制定日：2006.12.07　　改定日：2010.6.22