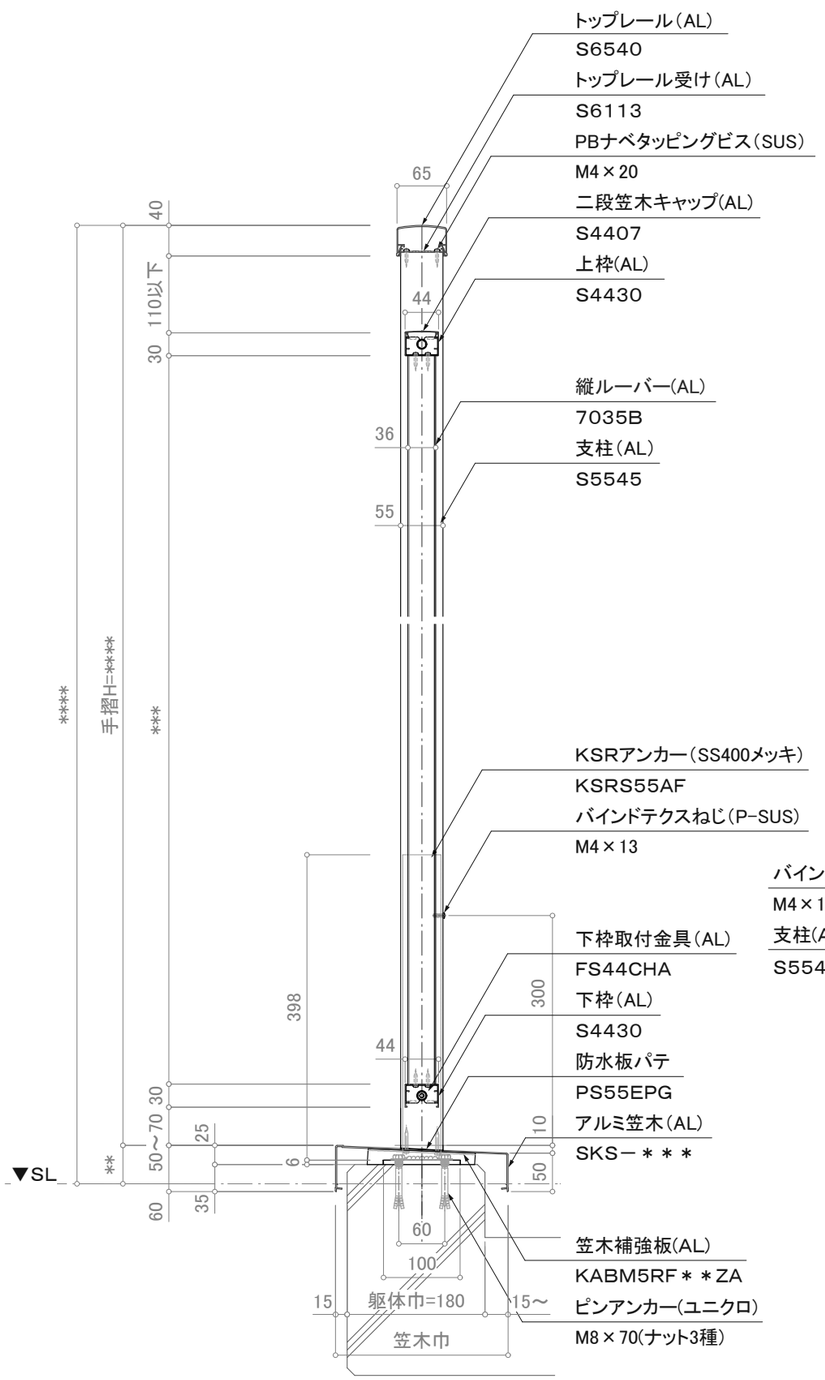

注意事項；躯体巾180未満は80mmアンカーは使用不可。

断面図

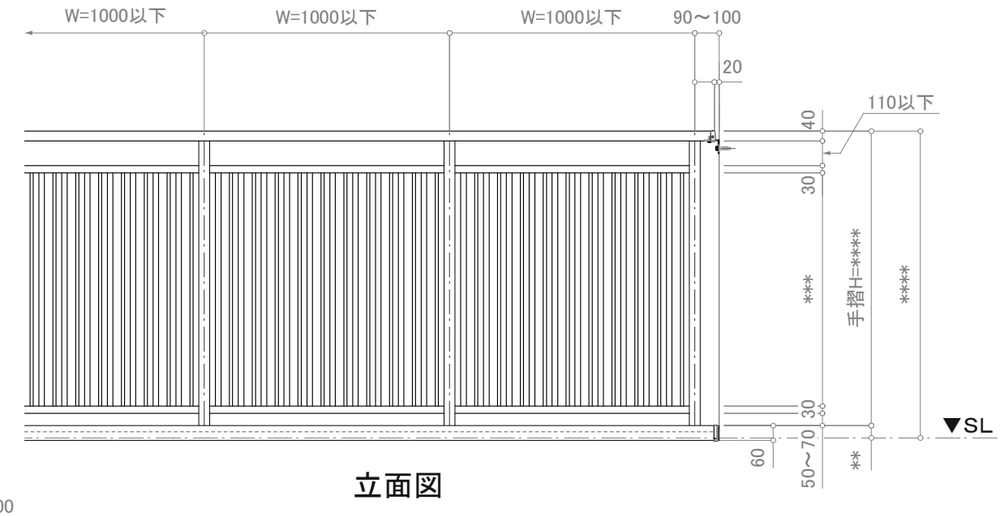

立面図

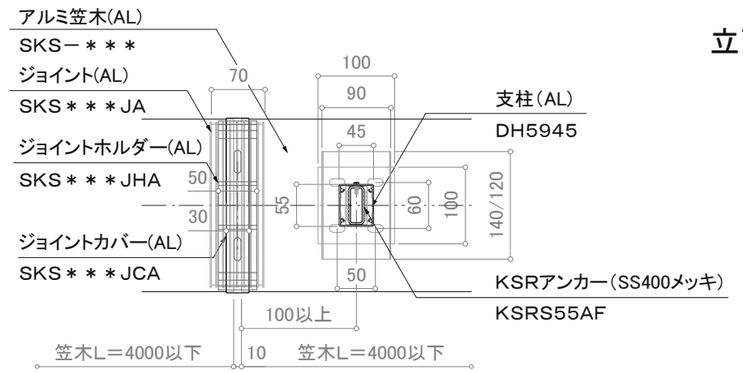

笠木ジョイント部平面詳細図

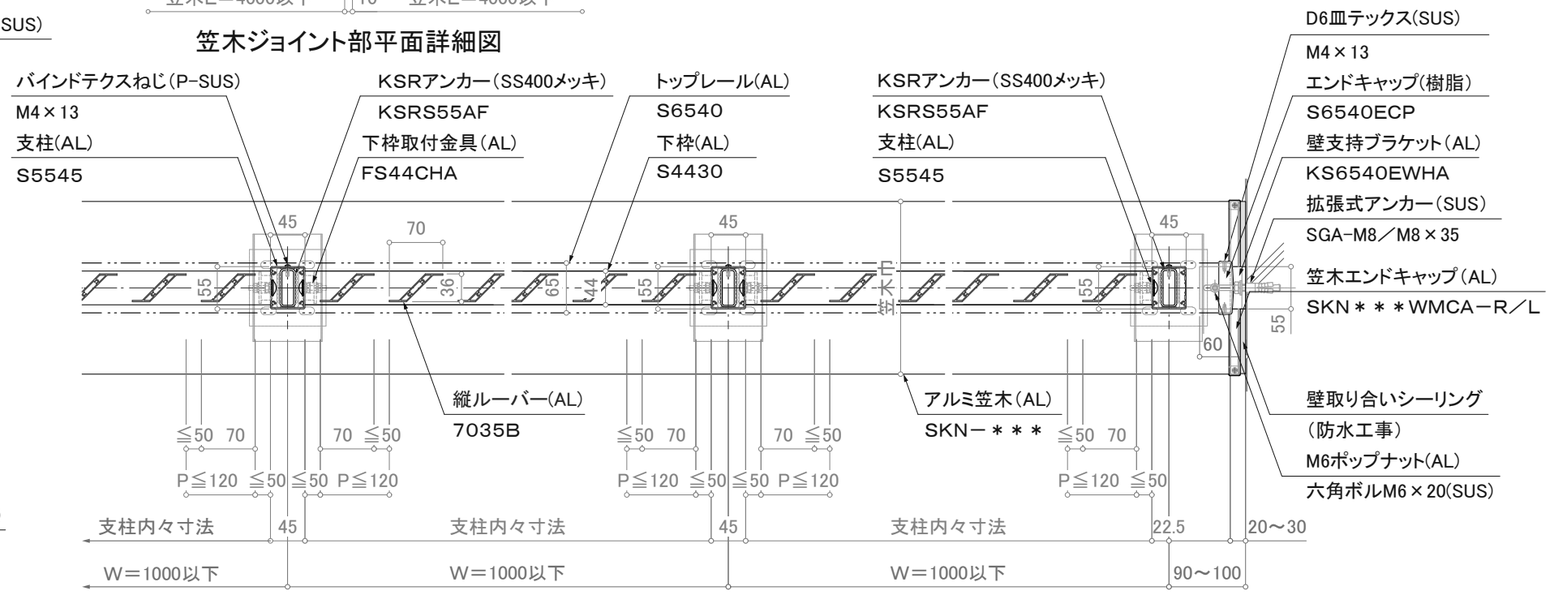

※注意；支柱ピッチは水平荷重強度により異なります。

※壁支持ブラケットはオプションです。

平面詳細図

訂正

設計 殿	受領欄	年 月 日	工事名	株式会社サンレール	営業 担当	設計 担当	作図	作成日	図番
施工 殿	受領欄	年 月 日	名称 アルミ手摺 断面詳細図 縦ルーバーレール／KL-TLV2-S6540-SR					訂正日 / 縮尺 (A3)=1/8、1/25	

制定日：2006.12.07　改定日：2010.6.22

営-033