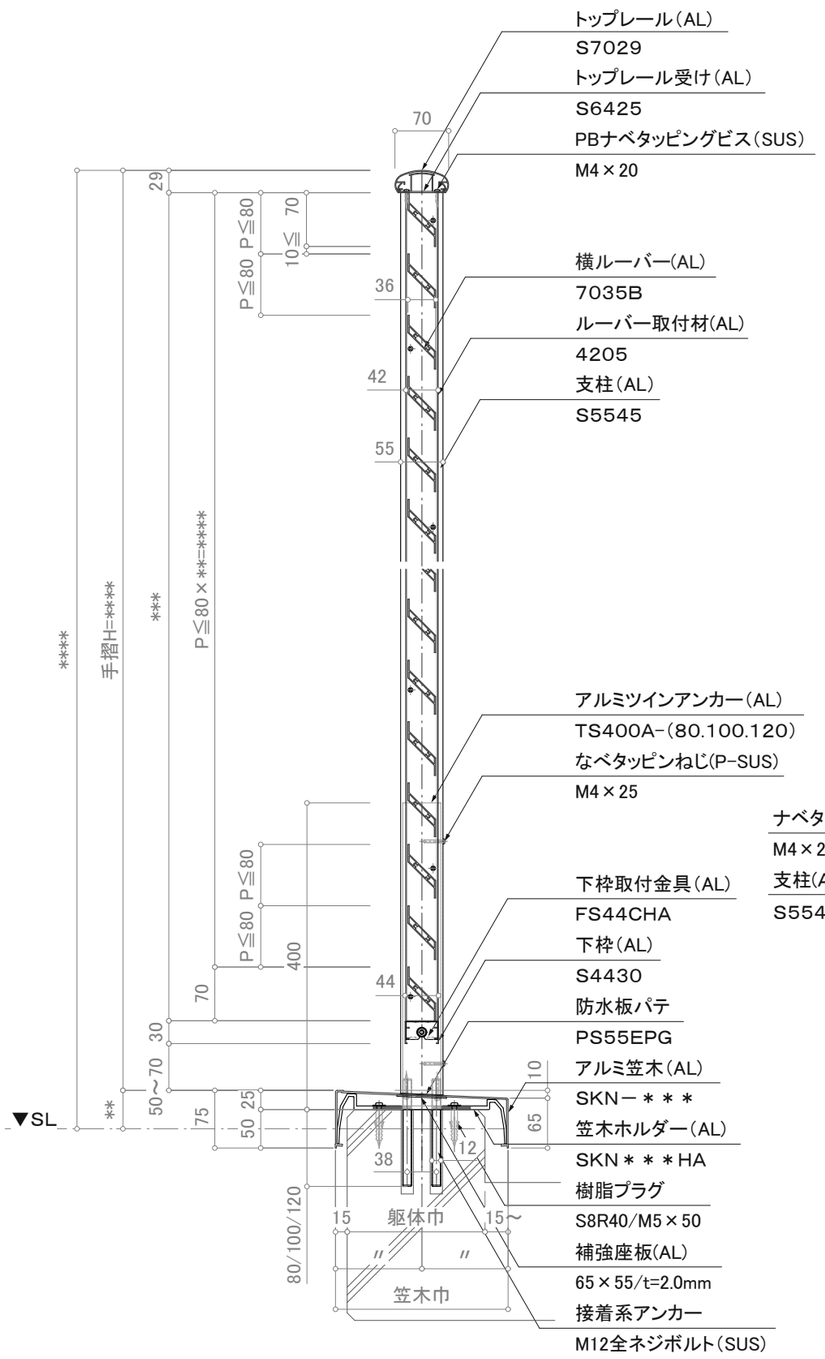


注意事項；躯体巾180未満は80mmアンカーは使用不可。

断面図

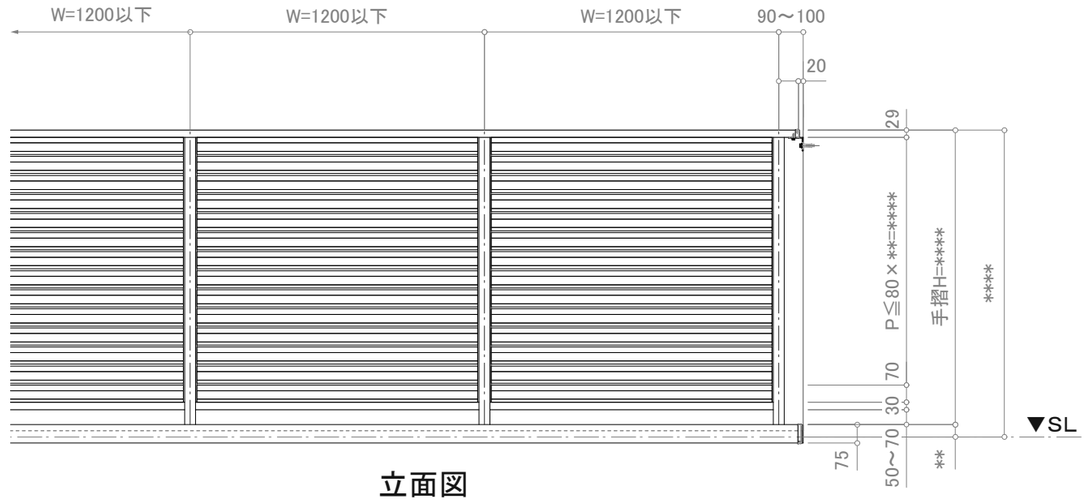


立面図

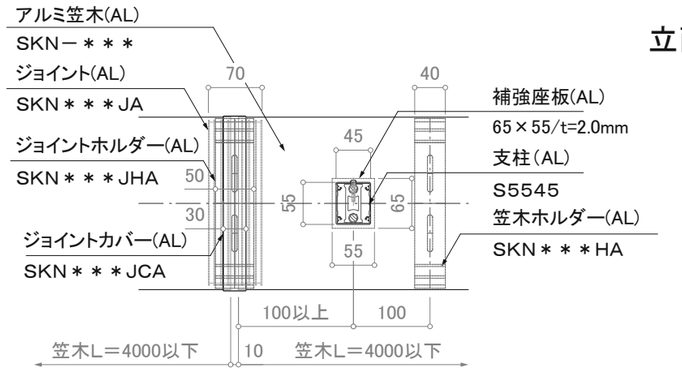


笠木ジョイント部平面詳細図

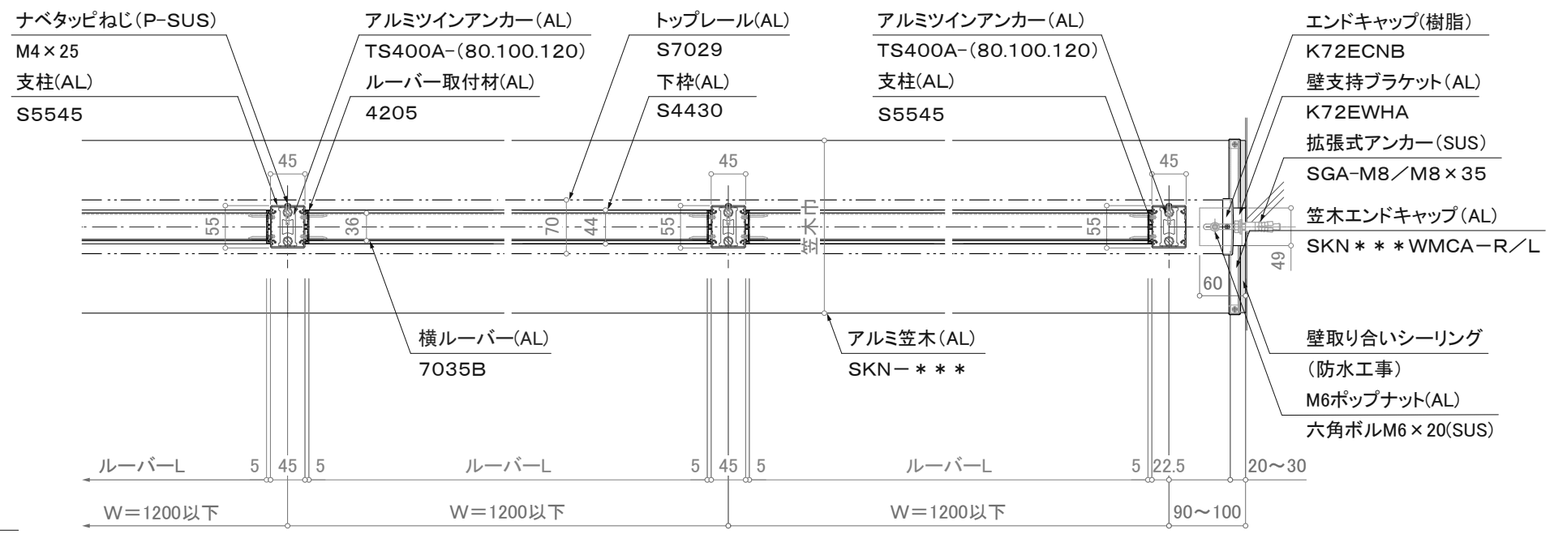


※注意；支柱ピッチは水平荷重強度により異なります。

※壁支持ブラケットはオプションです。

平面詳細図

訂正

| | | | | | |
|---|---|---|---|---|---|
| 設計 殿 | 受領欄 | 年 月 日 | 工事名 | 株式会社サンレール | 営業 担当 / 設計 担当 作図 / 作成日 / 図番 |
| 施工 殿 | 受領欄 | 年 月 日 | 名称 アルミ手摺 断面詳細図 横ルーバーレール／KL-YLV-S7029-KT | | 訂正日 / 縮尺 (A3)=1/8、1/25 |

制定日：2006.12.07　改定日：2010.6.22

営-033