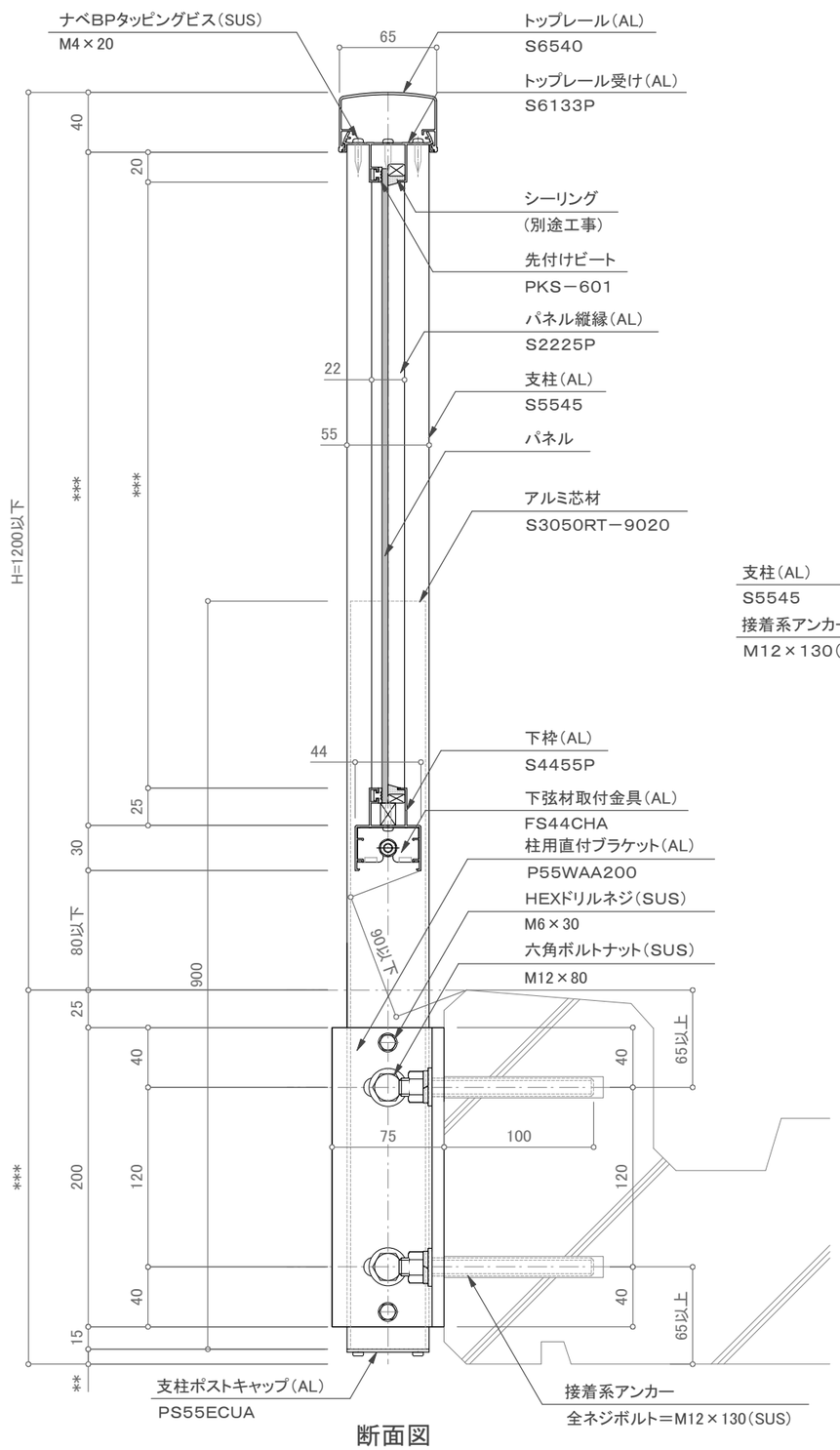

断面図

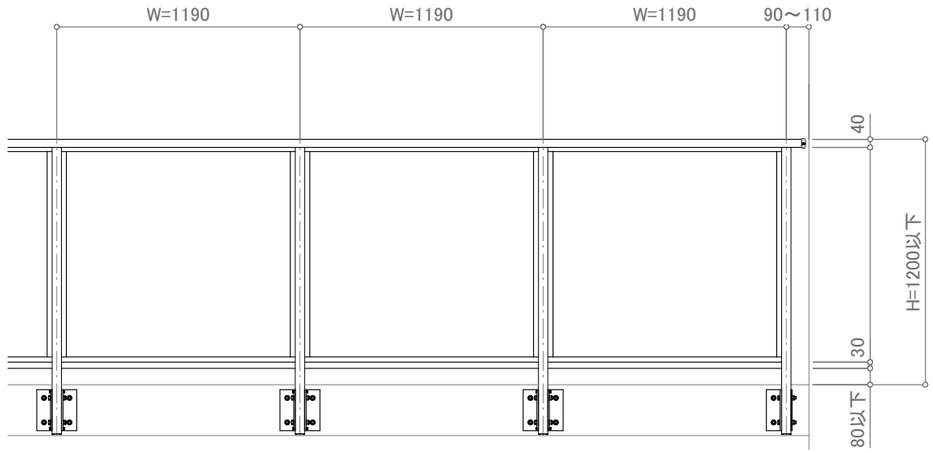

立面図

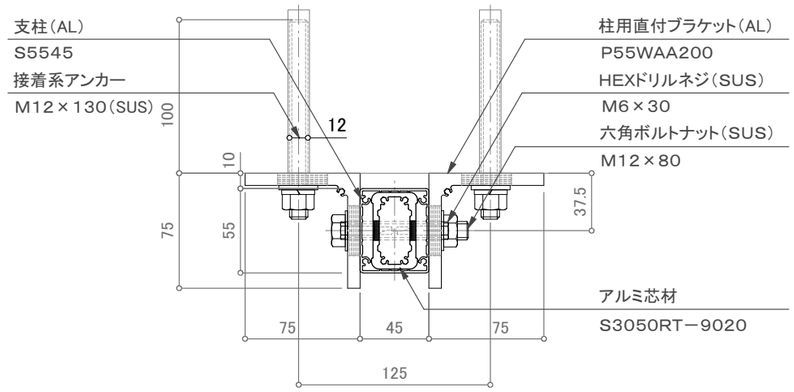

躯体部横付納まり図

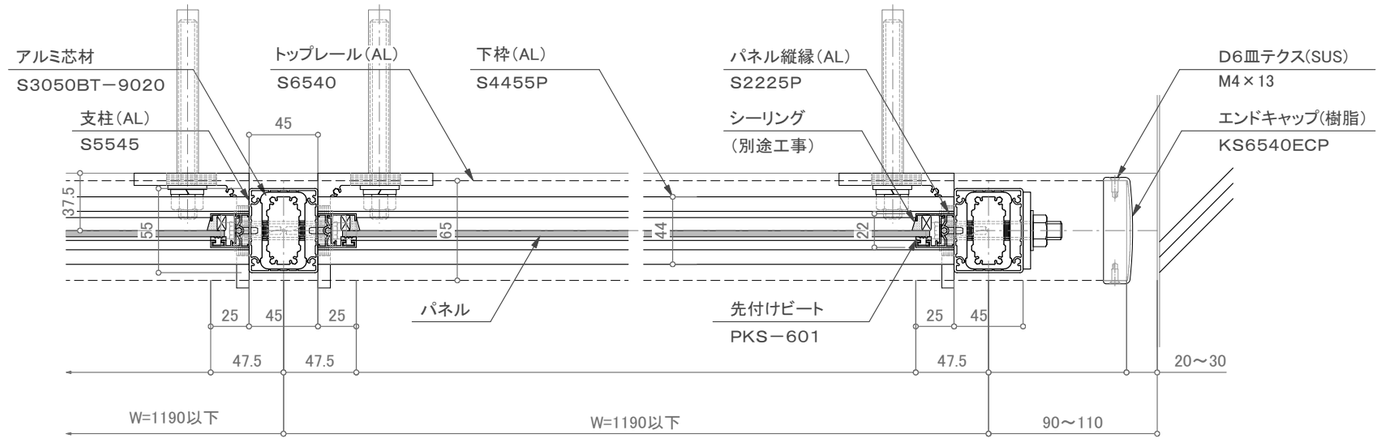

平面詳細図

訂正

△		設計	受領欄	年 月 日	工事名	墜落防止手すり 廊下用 300型／KRY－SS	株式会社サンレール	営業	設計	作成日	図 番
△			殿					担当	担当 作図	訂正日	
△		施工	受領欄	年 月 日	名 称	横付アンカー工法 S6540一段パネル(シーリング仕様)				縮 尺 (A3) 1/4 1/30	
△			殿							用紙サイズ (A3)	

制定日:2006.12.07　　改定日: 2010.6.22

営-033