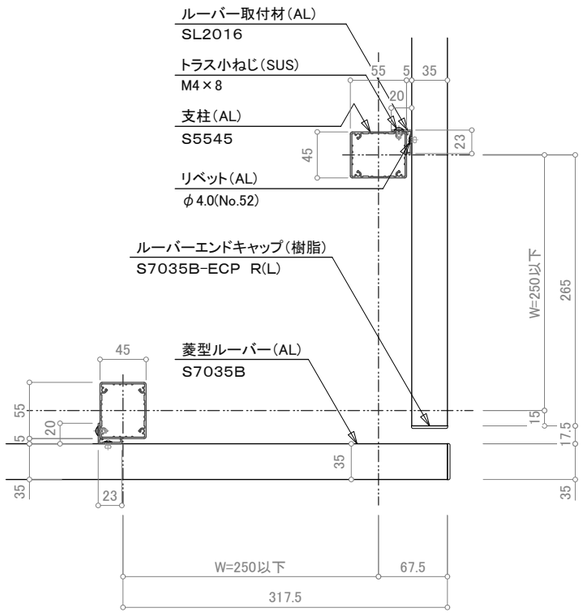

出隅コーナー(1)平面詳細図 S=1/6

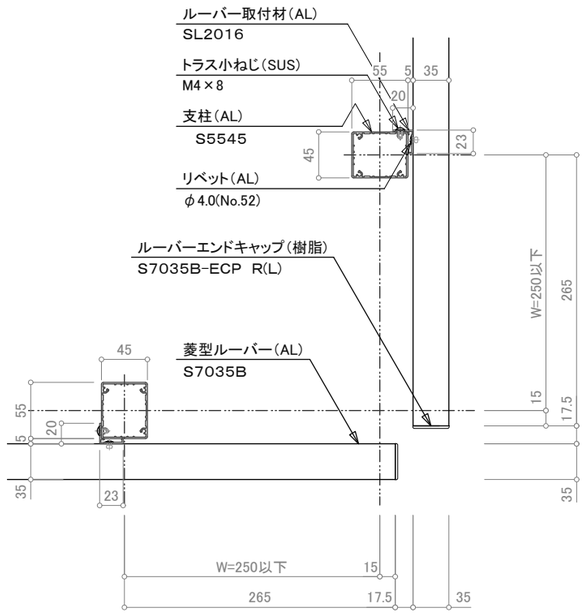

出隅コーナー(2)平面詳細図 S=1/6

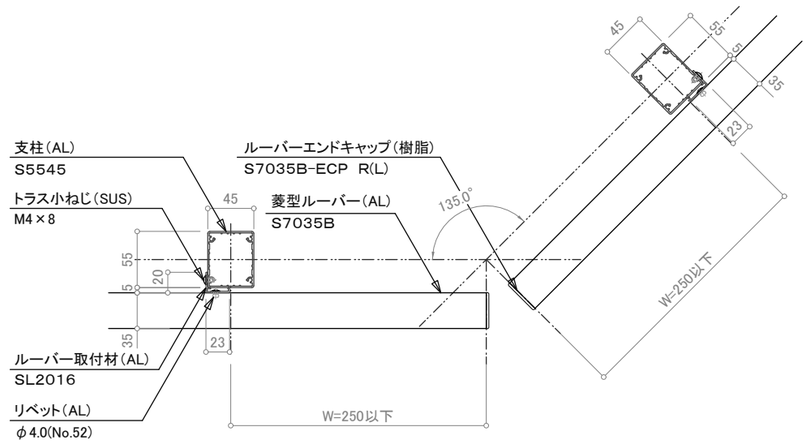

出隅135度コーナー平面詳細図 S=1/6

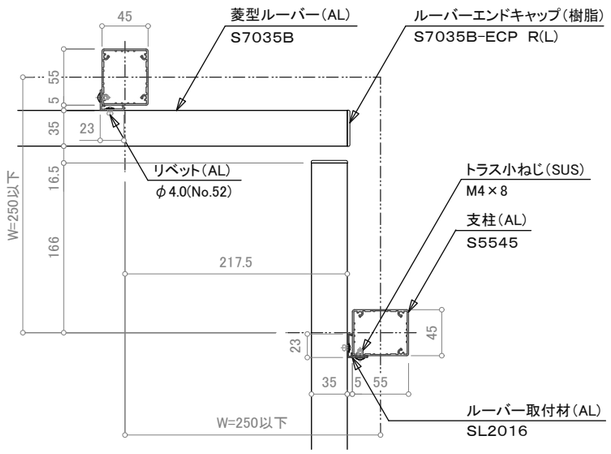

入隅コーナー(1)平面詳細図 S=1/6

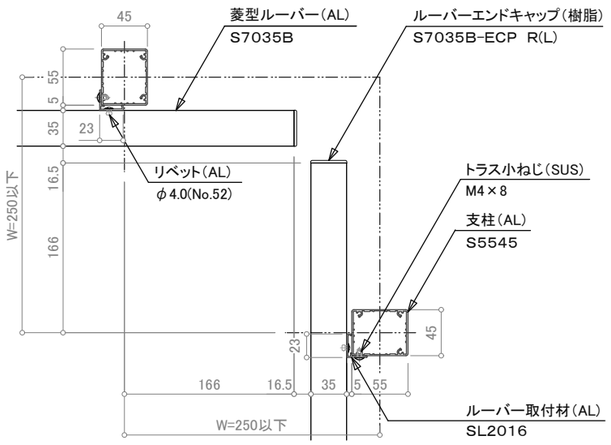

入隅コーナー(2)平面詳細図 S=1/6

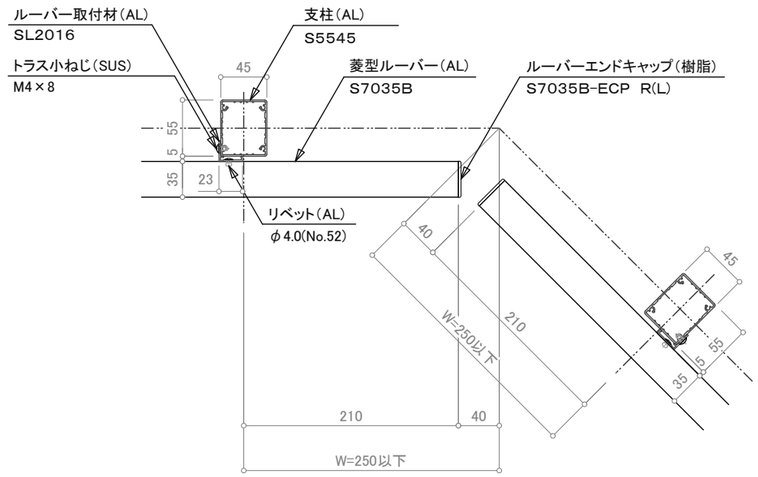

入隅135度コーナー平面詳細図 S=1/6

訂正

設計 殿	受領欄	年 月 日	工事名 ルーバー手摺(菱型ルーバー) コーナー部 基本断面図	株式会社サンレール	営業 担当	設計 担当 作図	作成日	図番
施工 殿	受領欄	年 月 日	名称				訂正日	
							縮尺	

制定日:2006.12.07　改定日: 2010.6.22