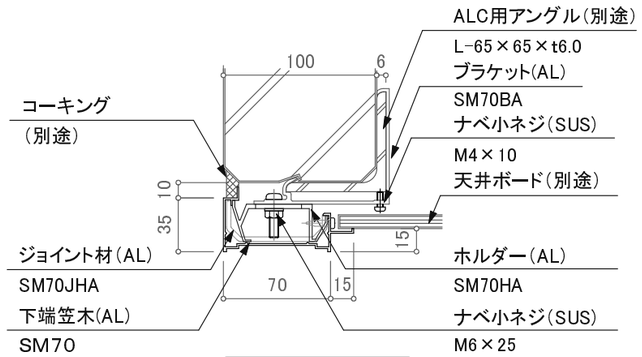

SM70(ALC用)

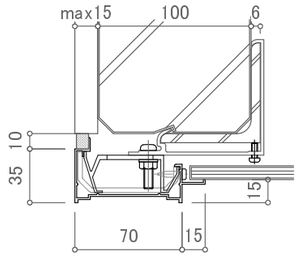

SM70(ALC用Max)

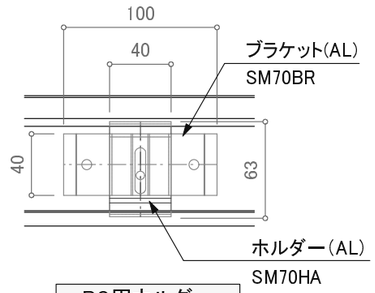

RC用ホルダー

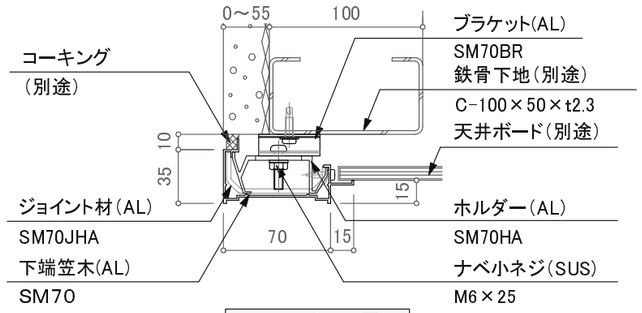

SM70(ALC用)

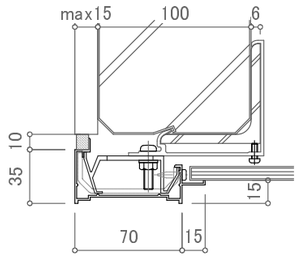

SM70(ALC用Max)

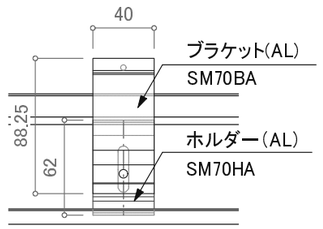

ALC用ホルダー

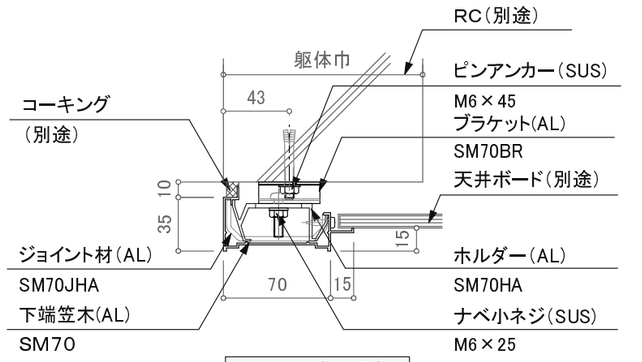

SM70(RC用)

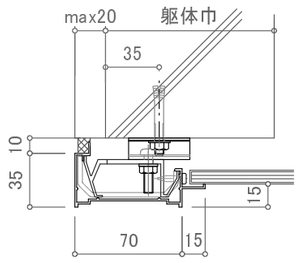

SM70(RC用Max)

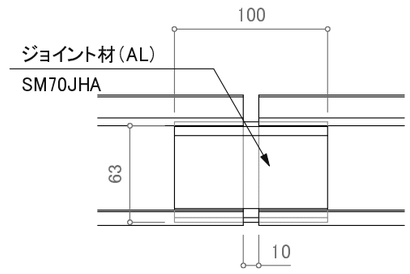

ジョイント部詳細

訂正

設計 殿	受領欄	年 月 日	工事名	株式会社サンレール	営業 担当	設計 担当	作図	作成日
施工 殿	受領欄	年 月 日	名称 アルミ下端笠木 SM70					訂正日
								縮尺
								図番

制定日:2006.12.07　改定日:2010.6.22